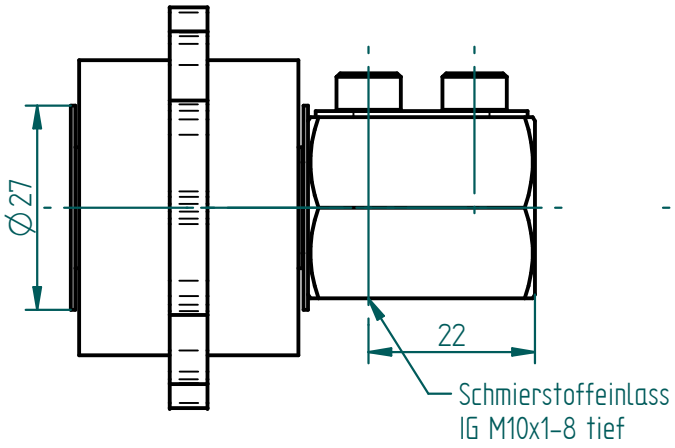

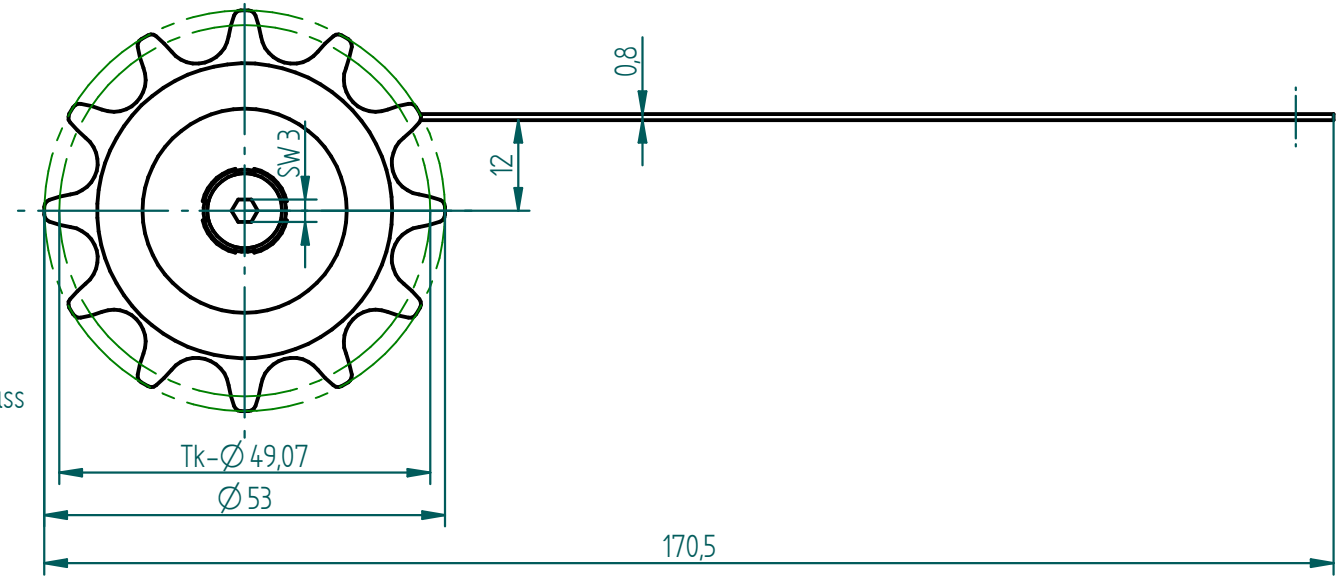

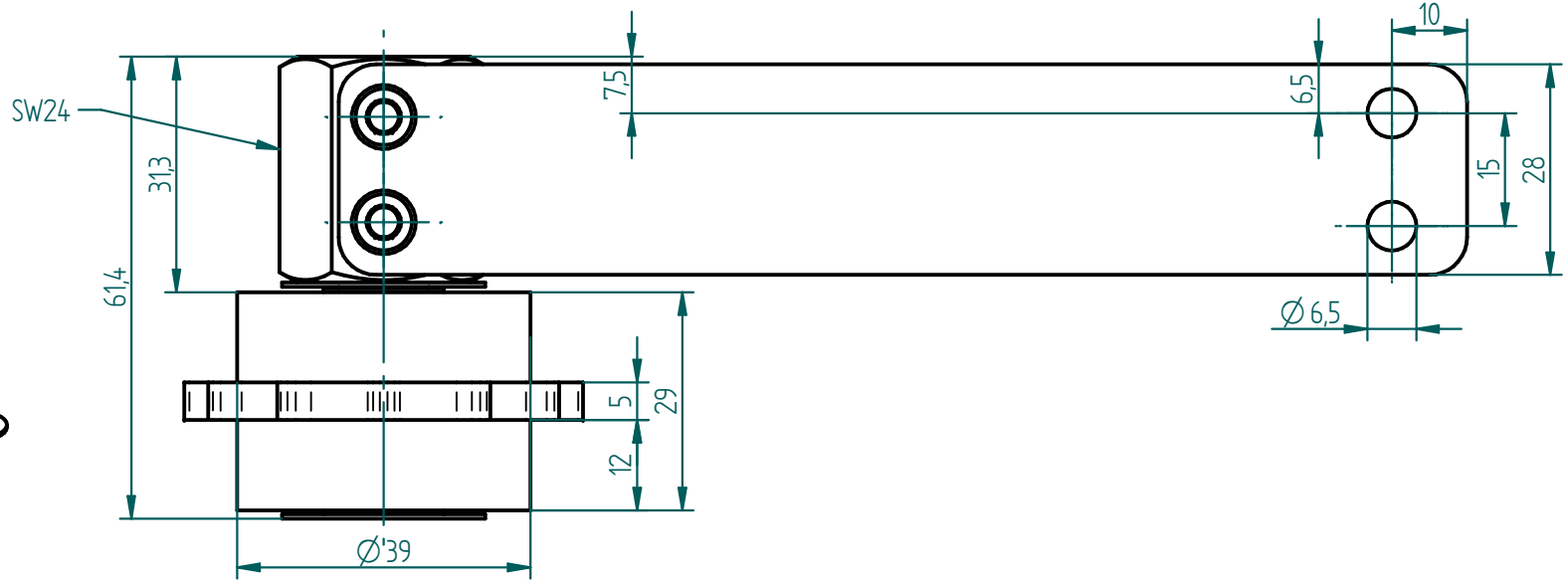

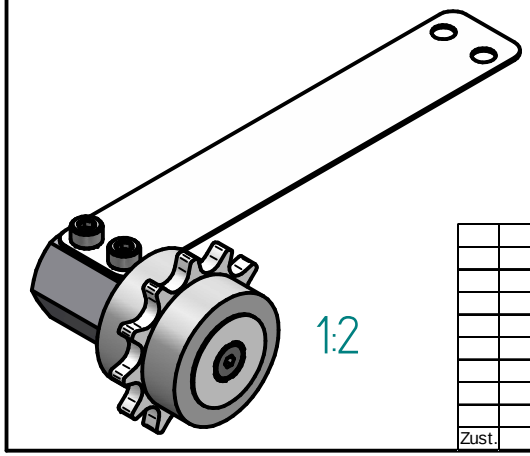

1:2

Zust.	Änderung	Datum	Name

Artikel-Nr.	Maßstab/Scale	Warengruppe	Material	Gewicht/Weight		Datum/Date	Name
	DIN A4 1:1				Bearb.		
					Gepr.		

SCHMIERTECHNIKWERK

Toleranzen / Tolerances: ISO 2768-1 m K
Schaumstoffteile nach DIN 7715 Teil 5 Klasse P2

Benennung / Title
BG Kettenschmierritzel 08B-1 Z12 gew. Achse, Federblech

Zeichnungsnr. / Drawing no.
012 06 08B1 W

Änd./Index

Blatt/Sheet
1/1