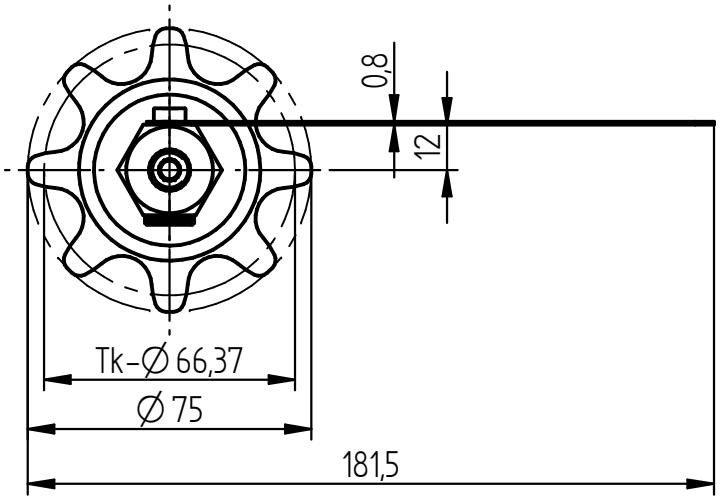

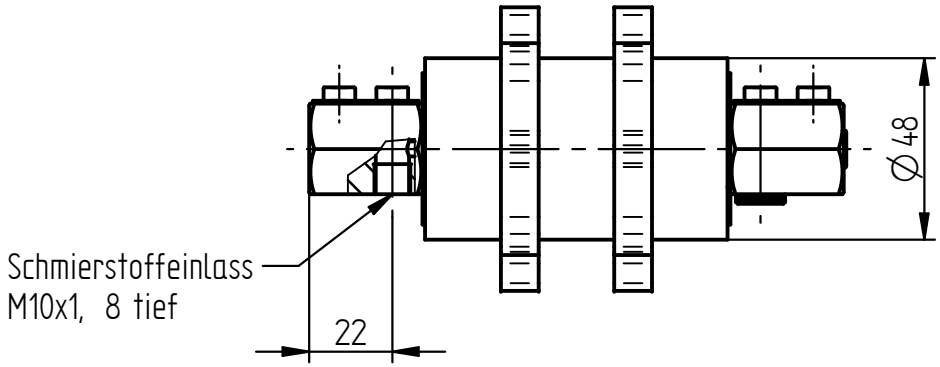

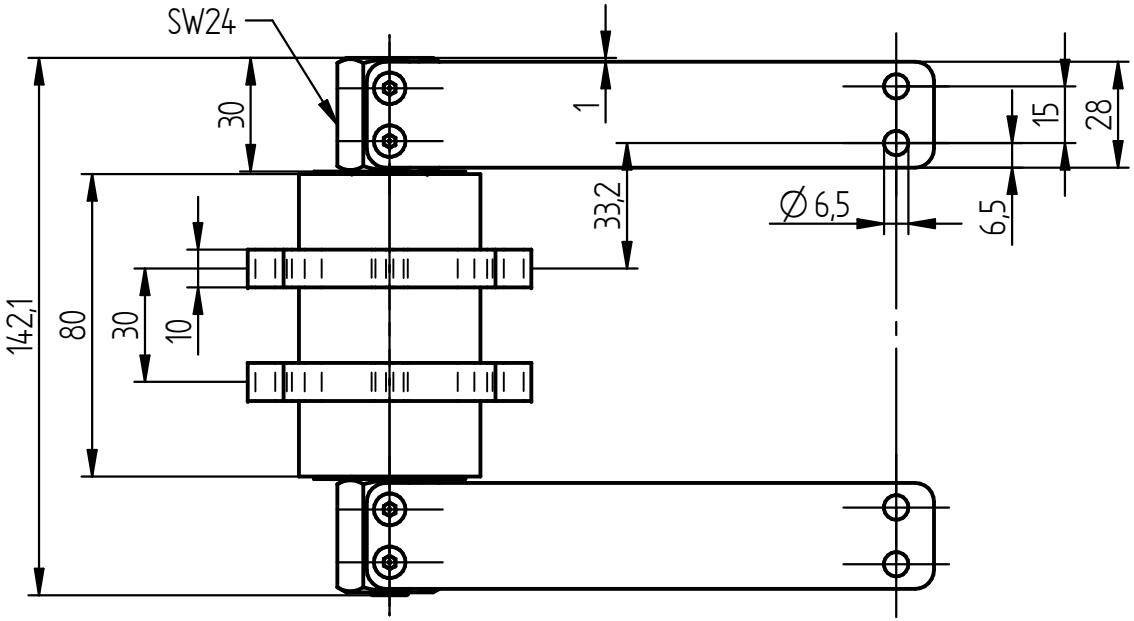

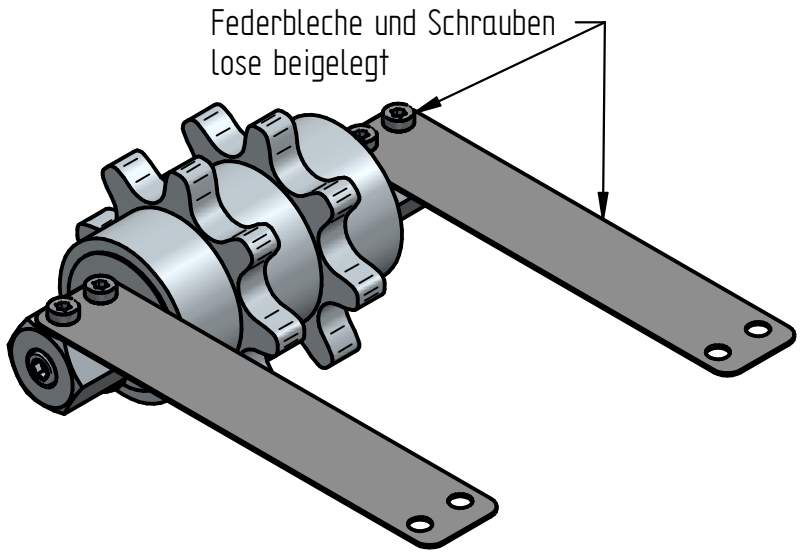

Zust.	Änderung	Datum	Name	Gepr.

VK-Artikel-Nr.	Maßstab/Scale	Projekt	Material	Maße in mm	Gewicht/Weight		Datum/Date	Name
	DIN A4 1:2					Bearb.		
						Gepr.		

SCHMIERTECHNIKWERK

Toleranzen / Tolerances: ISO 2768-1 m K
Schaumstoffteile nach DIN 7715 Teil 5 Klasse P2

Benennung / Title
SET Kettenschmierritzel 16 B-2, Z8

Zeichnungsnr. / Drawing no.
012 06 16B2 W2

Änd./Index

Blatt/Sheet
1/1