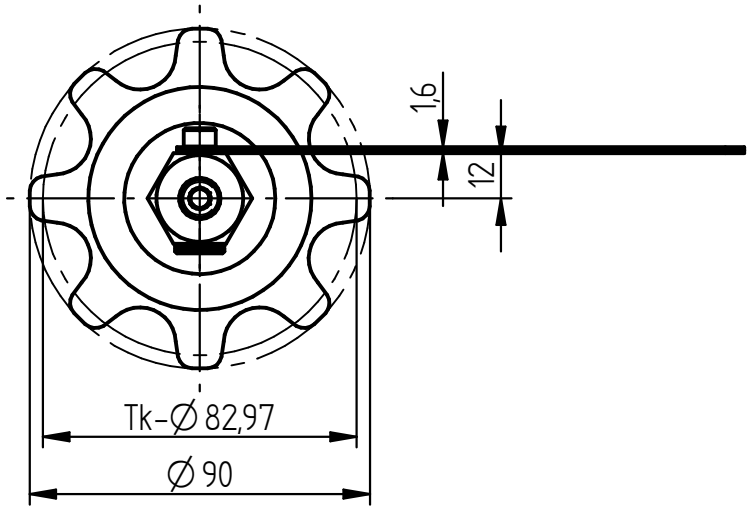

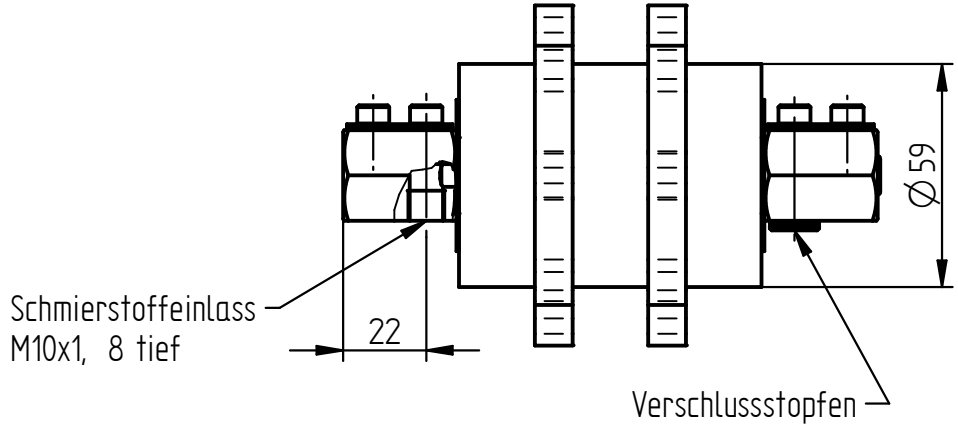

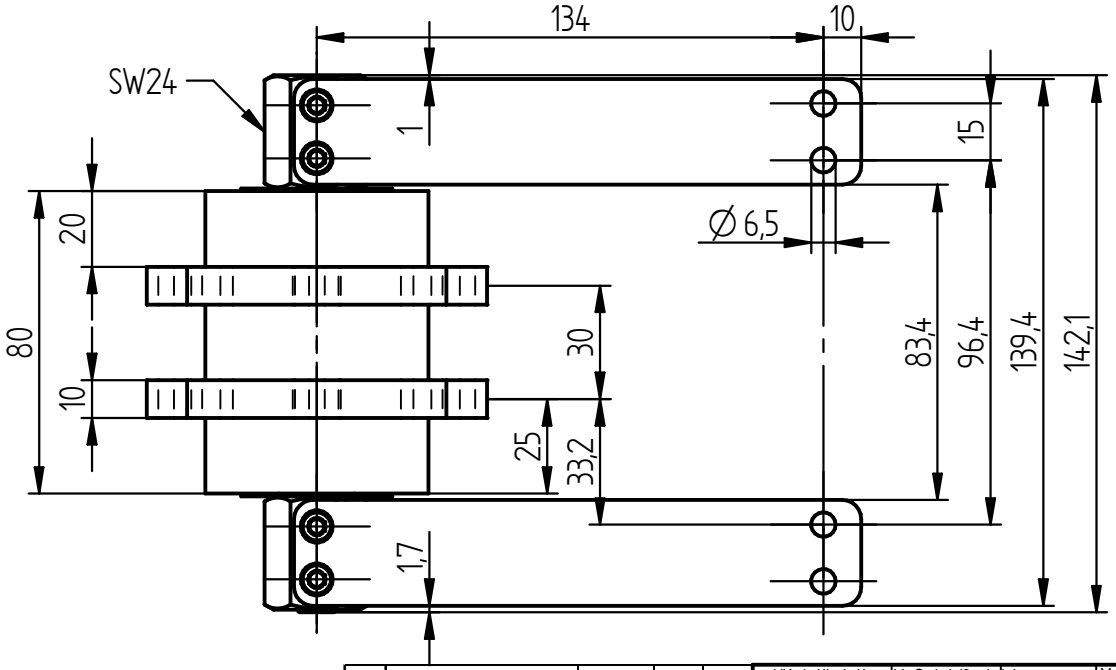

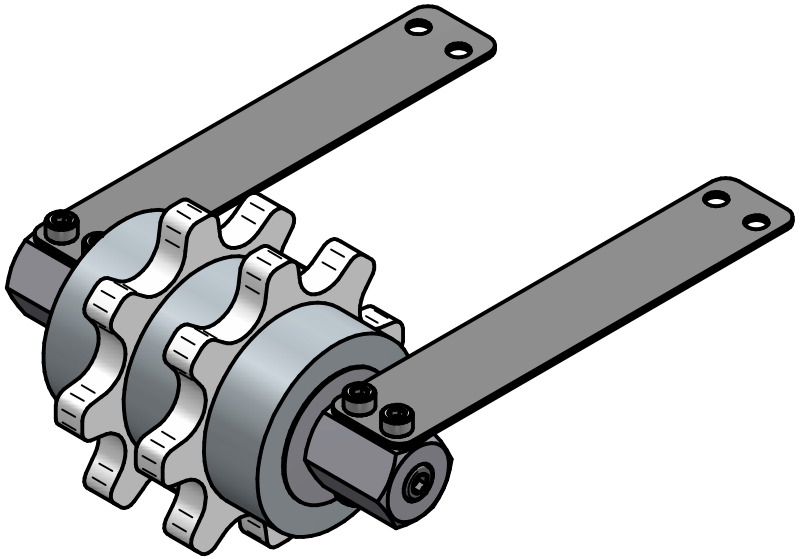

Zust.	Änderung	Datum	Name	Gepr.

VK-Artikel-Nr.	Maßstab/Scale DIN A4 1:2	Warengruppe	Material	Maße in mm	Gewicht/Weight		Datum/Date	Name
						Bearb.		
						Gepr.		

SCHMIERTECHNIKWERK

Toleranzen / Tolerances: ISO 2768-1 m K
Schaumstoffteile nach DIN 7715 Teil 5 Klasse P2

Benennung / Title
Kettenschmierritzel 20 B-2, Z8

Zeichnungsnr. / Drawing no.
012 06 20B2 W2

Änd./Index

Blatt/Sheet 1/1