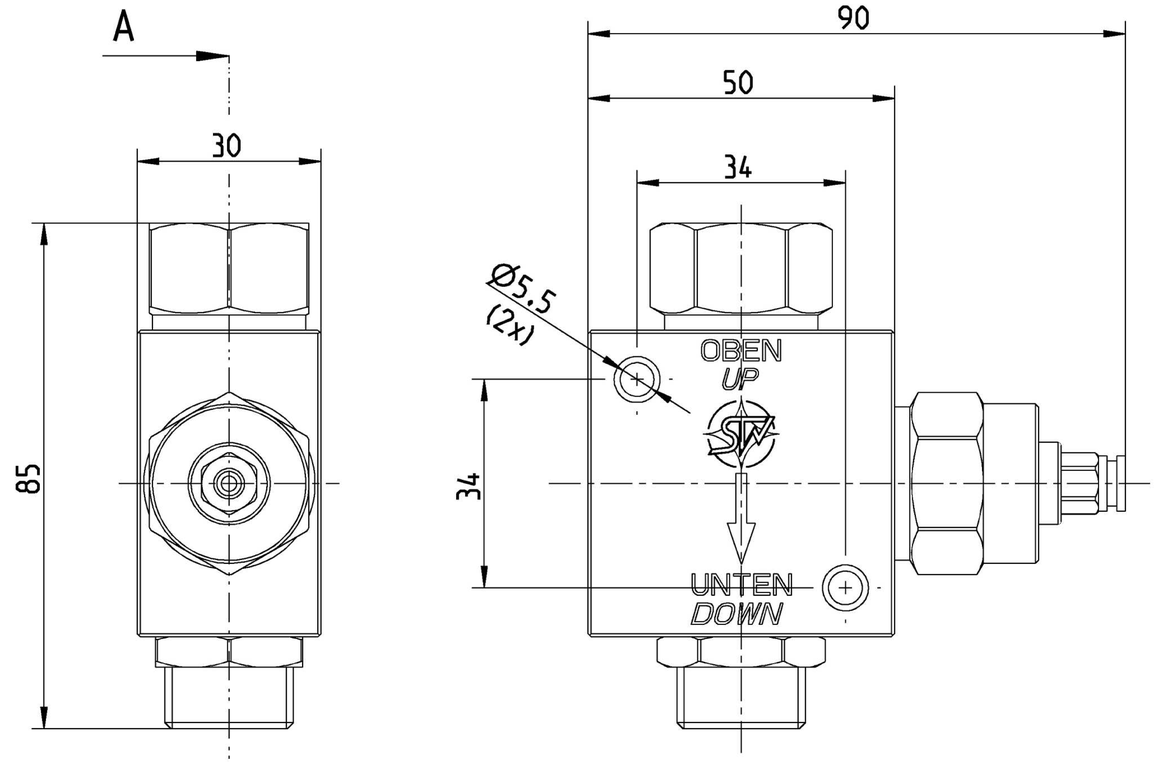

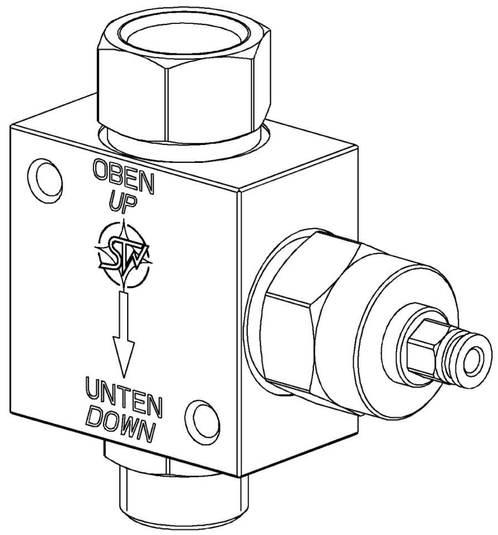

Schnitt A-A
section

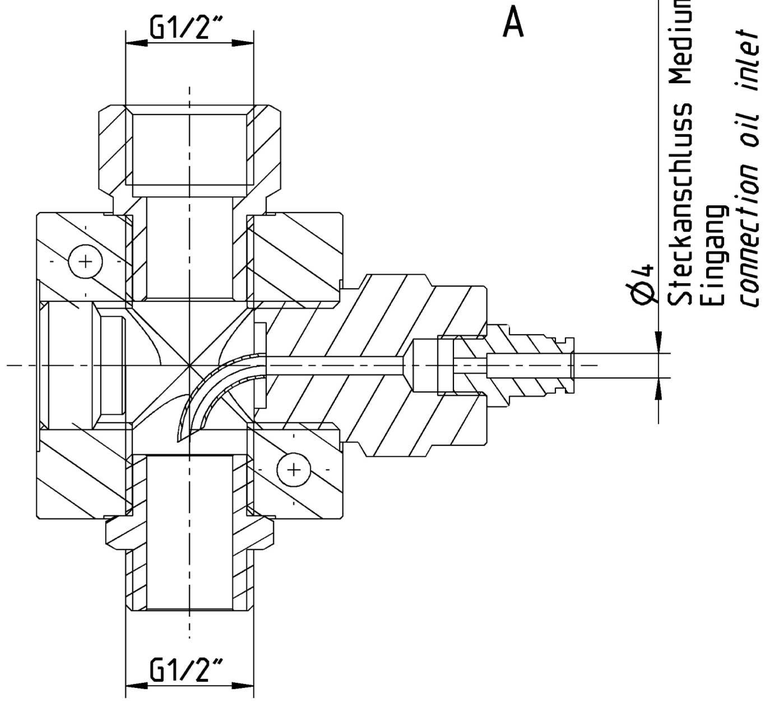

Dateiname des Modells 03_LT_04						Dateityp	Dateiname der Zeichnung 03_LT_04_LEITUNGSTROPFER
				Allgemeintoleranz DIN ISO 2768-m-S		Kanten DIN ISO 13715	Maßstab 1:1 / Masse
							Material Halbzeug
					Datum	Name	Benennung
				Bear.	09.09.2020	K.Friedrich	Leitungstropfer
				Gepr.			
				Norm			
Zust.	Änderung	Datum	Name				Zeichnungsnummer 03 LT 04 / Blatt 1 / 1 Bl.