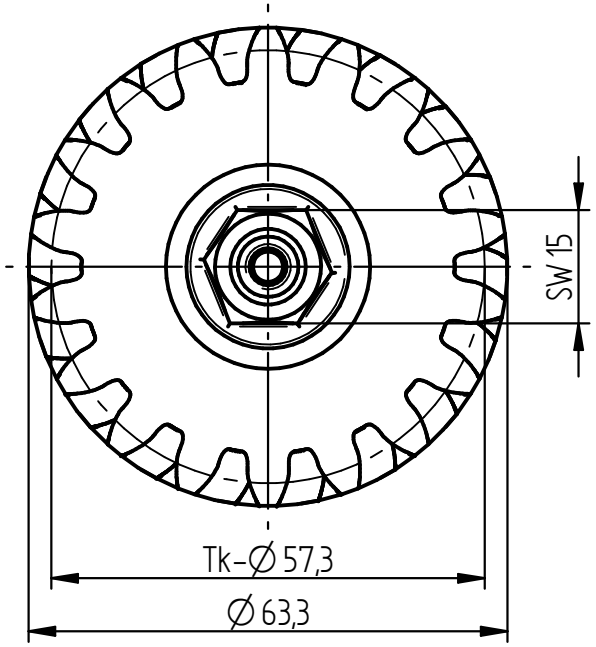

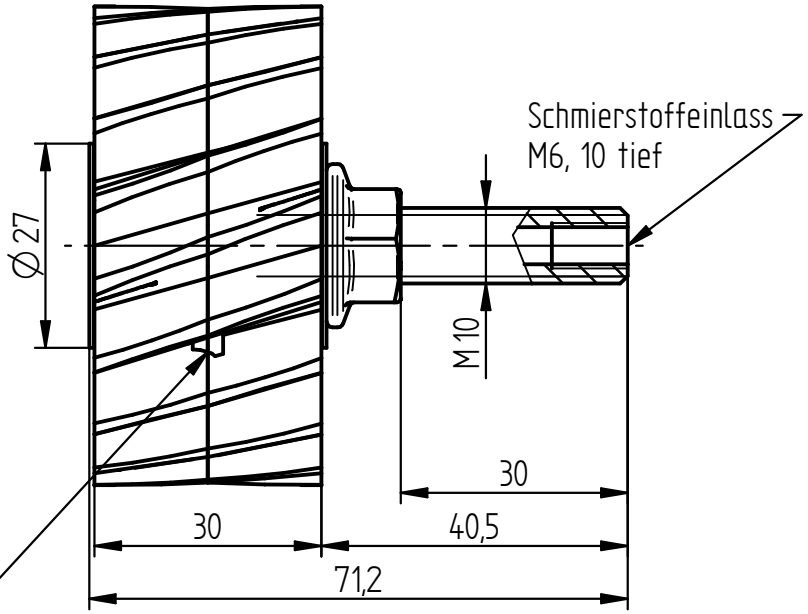

Nuten für Schmierstoffauslass

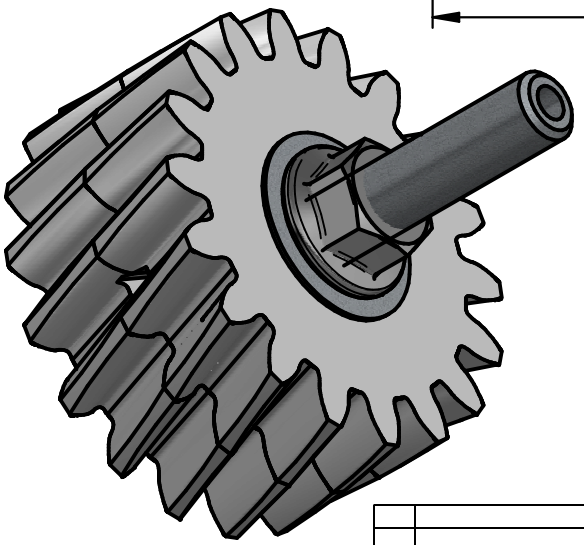

Modul / Module	mm	3,000
Zähnezahl / Number of teeth		18
Teilkreis / Pitch diameter	mm	57,30
Kopfkreis / max. diameter	mm	63,3
Fußkreis / min. diameter	mm	50,5
Profilverschiebung x		0,00
Profil / Profile	DIN 867	
Eingriffswinkel / Contact angle		20°
Schrägungswinkel / Helical (°)	19,53	links / left

Zust.	Änderung	Datum	Name	Gepr.

VK-Artikel-Nr.	Maßstab/Scale	Projekt	Material	Maße in mm	Gewicht/Weight		Datum/Date	Name
	DIN A4 1:1					Bearb.		
						Gepr.		

SCHMIERTECHNIKWERK

Toleranzen / Tolerances: ISO 2768-1 m K
Schaumstoffteile nach DIN 7715 Teil 5 Klasse P2

Benennung / Title
Schmierzahnrad M3 Z18 B30 SL

Zeichnungsnr. / Drawing no.
012 13 03 30 18AL

Änd./Index: a

Blatt/Sheet: 1/1